ESSOREUSE ES-200

12 kg par cycle.

Capacité de charge par cycle: 12 kg
Capacité par opération (têtes de salade): 10-15
Production heure essoreuse: 240 kg - 720 kg
Minuterie (mini-maxi): 60” - 120” - 180”
2 vitesses: (350 rpm - 900 rpm)
Vitesse moteur: 900 rpm
Puissance totale: 550 W

Dimensions du panier: 372 mm x 465 mm

Dimensions extérieures

- ✓ Largeur: 540 mm
- ✓ Profondeur: 750 mm
- ✓ Hauteur: 815 mm

Poids net: 52 kg

Modèles disponibles

1000710	Essoreuse ES-200 230/50-60/1
1000712	Essoreuse ES-200 120/50-60/1

** Nous consulter pour des versions spéciales*

Description Commerciale

Production 240 - 720 kg/h

- ✓ Essore tous genres de légumes en très peu de temps, grâce à sa vitesse élevée (900 tr/mn), tout en garantissant un produit fini de qualité.
- ✓ L’essoreuse est dotée d’un moteur triphasé alimenté par un variateur électronique de grande fiabilité. Grâce à cela, l’essoreuse se branche au réseau électrique en monophasé.
- ✓ Châssis et panier inox.
- ✓ Couvercle très résistant, relevable avec amortisseur.
- ✓ Sécurité de couvercle.
- ✓ Panneau de commandes électronique d’utilisation très simple et intuitive.
- ✓ Sélection de cycles.
- ✓ Frein moteur.
- ✓ Système exclusif de Vibration Control System (VCS), qui contrôle la répartition de la charge dans le panier avant le démarrage du cycle, améliorant ainsi la durée de vie de la machine.
- ✓ Équipée de roues avec frein de série pour un confort maximum dans le lieu de travail, car stabilité durant le fonctionnement et facilité de déplacement pour son nettoyage ou stockage.

Inclus

- ✓ Panier inox.
- ✓ Roues avec frein.

Options

- ❑ Panier inox supplémentaire.

Accessoires

- ❑ Panier d’essorage inox

Spécifications

SAMMIC, S.L.
Basarte, 1 · 20720 AZKOITIA
www.sammic.com

fiche commerciale
mise à jour 20/01/2024

Copyright 2024 © Sammic S.L.

ESSOREUSE ES-200

12 kg par cycle.

PRÉPARATION DYNAMIQUE
ESSOREUSES À SALADES

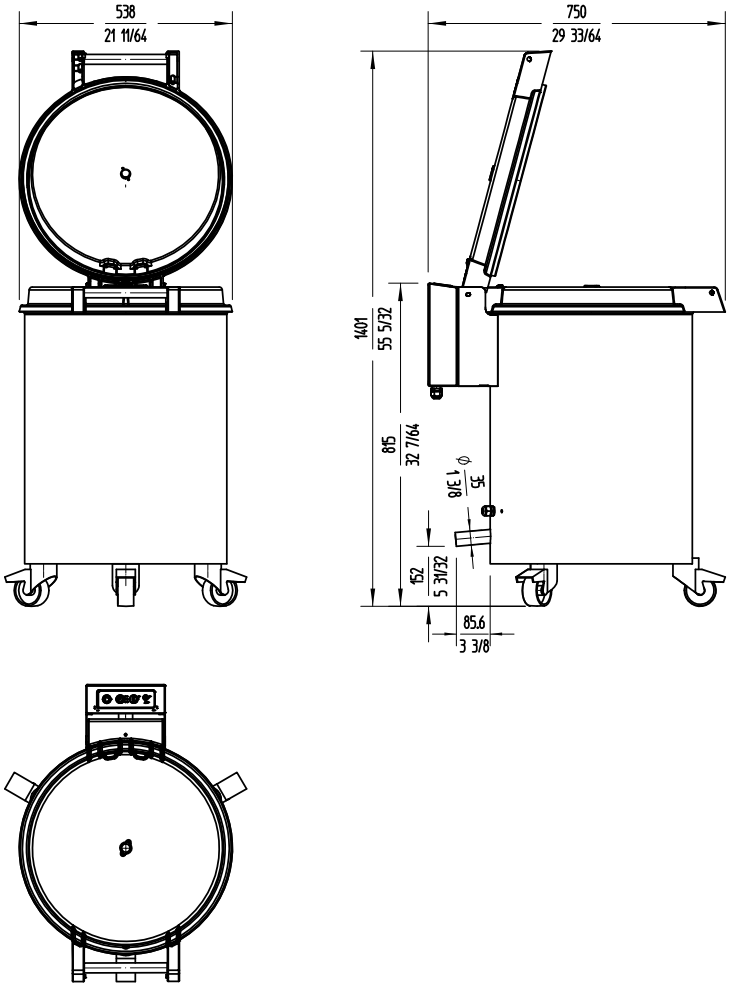

sammic

FRANCE
www.sammic.fr
P.A.E. les Joncaux
Bât. des Transitaires, bureau C
64700 - Hendaye
france@sammic.com
Tel.: **+33 5 59 20 99 70**

EXPORT
fr.sammic.com
Basarte 1
27720 Azkoitia, Spain
sales@sammic.com
Tel.: **+34 943 15 72 36**

Projet	Date
Réf.	Unités.
Approuvé	

fiche commerciale
mise à jour **20/01/2024**

Copyright 2024 © Sammic S.L.