ÉPLUCHEUSE À POMMES DE TERRE PI-30

30 kg / cycle.

Dimensions porte sortie

Hauteur porte: 130 mm
Largeur porte: 160 mm

Dimensions extérieures

- ✓ Largeur: 622 mm
- ✓ Profondeur: 760 mm
- ✓ Hauteur: 1002 mm

Dimensions extérieures avec socle

- ✓ Largeur avec socle: 546 mm
- ✓ Profondeur avec socle: 760 mm
- ✓ Hauteur avec socle: 1255 mm

Poids net: 60 kg

Modèles disponibles

1000630	Eplucheuse PI-30 230-400/50/3N (TRIPHASE)
1000631	Eplucheuse PI-30 230/50/1 (MONOPHASE)
1000632	Eplucheuse PI-30 220-380/60/3N
1000633	Eplucheuse PI-30 220/60/1
1000638	Eplucheuse PI-30 120/60/1

** Nous consulter pour des versions spéciales*

Description Commerciale

Pour l'épluchage des pommes de terre, carottes, et autres produits similaires.

Grande capacité et grosse production grâce aux mélangeurs latéraux qui sont dotés d'un abrasif en carbure de silice (approuvé par NSF).

Plateau en aluminium avec abrasif en carbure de silice (approuvé par NSF). Fabrication en inox.

- ✓ Plateau facile à enlever pour son nettoyage.
- ✓ Entraînement automatique des déchets vers la vidange.
- ✓ Efficacité énergétique par l'optimisation des moteurs.
- ✓ Couvercle transparent en polycarbonate relevable, avec fermeture et dispositif de sécurité.
- ✓ Porte en aluminium avec fermeture hermétique et dispositif de sécurité.
- ✓ Bouton de commande avec protection IP65 contre l'humidité et les éclaboussures d'eau.
- ✓ Système anti-retour à l'entrée d'eau
- ✓ Contact auxiliaire pour une électrovanne extérieure.
- ✓ Minuterie de 0 à 6 mn et fonctionnement en continu.

Options

- ❑ Socle inox avec filtre et dispositif anti-mousse.

Accessoires

- ❑ Socles
- ❑ Filtres M / PI / PES

Spécifications

Production/heure: 600 kg / 720 kg
Capacité de charge par cycle: 30 kg
Minuterie (mini-maxi): 0' - 6'
Puissance totale: 730 W

SAMMIC, S.L.
Basarte, 1 · 20720 AZKOITIA
www.sammic.com

PRÉPARATION DYNAMIQUE
ÉPLUCHEUSES À POMMES DE TERRE

fiche commerciale
mise à jour 30/01/2024

Copyright 2024 © Sammic S.L.

ÉPLUCHEUSE À POMMES DE TERRE PI-30

30 kg / cycle.

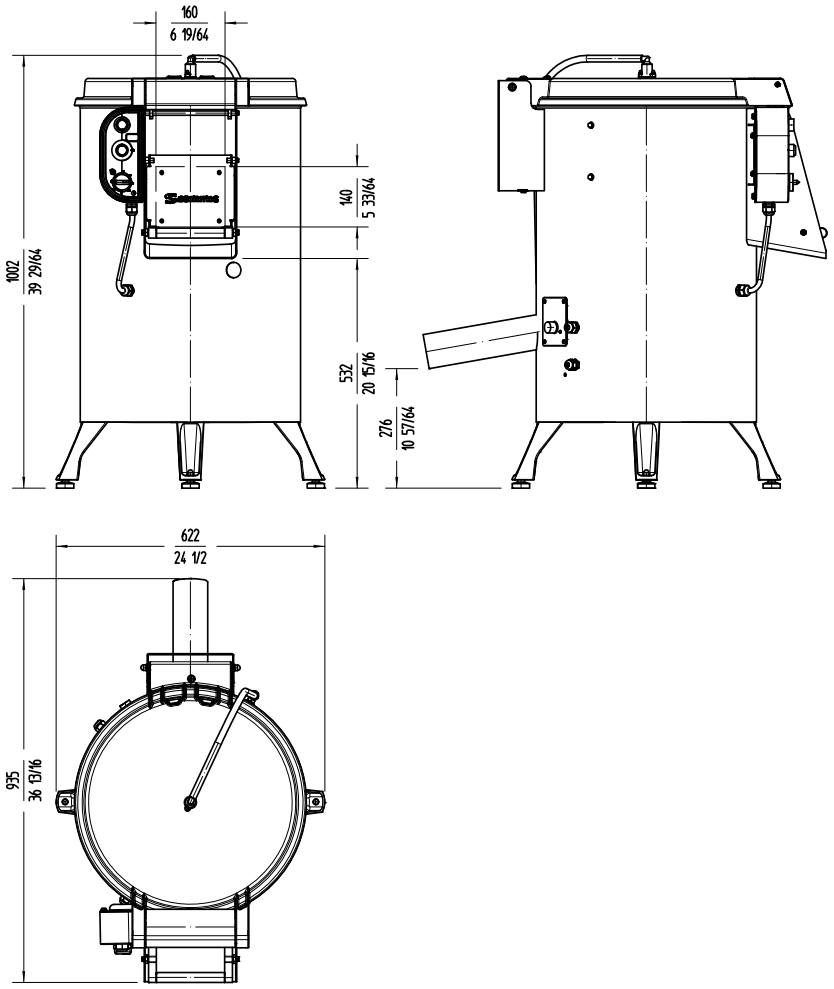

PRÉPARATION DYNAMIQUE

ÉPLUCHEUSES À POMMES DE TERRE

sammic

FRANCE
www.sammic.fr
P.A.E. les Joncaux
Bât. des Transitaires, bureau C
64700 - Hendaye
france@sammic.com
Tel.: **+33 5 59 20 99 70**

EXPORT
fr.sammic.com
Basarte 1
27720 Azkoitia, Spain
sales@sammic.com
Tel.: **+34 943 15 72 36**

Projet	Date
Réf.	Unités.
Approuvé	

fiche commerciale
mise à jour **30/01/2024**

Copyright 2024 © Sammic S.L.