COUPE-PAIN CP-250

Débit de 8.400/16.800 tranches/heure selon si l'on introduit un ou deux pains.

- ✓ Largeur avec socle: 494 mm
- ✓ Profondeur avec socle: 567 mm
- ✓ Hauteur avec socle: 1530 mm

Poids net: 28.2 kg
Niveau de bruit à 1 m: <75 dB(A)

Dimensions extérieures de la machine emballée
440 x 560 x 600 mm
Poid brut: 31.6 kg

Modèles disponibles

1050225	Coupe-pain CP-250 230/50/1
1050228	Coupe-pain CP-250 220/60/1
1050250	Coupe-pain CP-250 120/60/1

** Nous consulter pour des versions spéciales*

Description Commerciale

L'épaisseur des tranches peut être réglée entre 20 et 90 mm.

- ✓ Pour couper le pain en tranches d'épaisseur variable.
- ✓ Goulotte avec possibilité d'introduire un ou deux pains.
- ✓ Idéal pour restaurants et grosses collectivités.
- ✓ Fabrication en inox.
- ✓ Economie : rapidité de travail, coupe uniforme et rentabilité maximum.
- ✓ Hygiène: moins de manipulations.
- ✓ Nettoyage facile.
- ✓ Lame extractible.
- ✓ Système de sécurité de couvercle et grille de protection des mains à la sortie des tranches.

Options

- ❑ Socle inox.

Spécifications

Production tranche: 8400 / 16800

Épaisseur tranche: 20 mm - 90 mm

Puissance totale: 250 W

Dimensions ouverture:115 mm x 135 mm

Alimentation électrique: 230 V / / 1~

Dimensions extérieures

- ✓ Largeur: 410 mm
- ✓ Profondeur: 524 mm
- ✓ Hauteur: 910 mm

Dimensions extérieures avec socle

SAMMIC, S.L.
Basarte, 1 · 20720 AZKOITIA
www.sammic.com

PRÉPARATION DYNAMIQUE
MACHINE COUPE-PAIN

fiche commerciale
mise à jour **20/01/2024**

Copyright 2024 © Sammic S.L.

COUPE-PAIN CP-250

Débit de 8.400/16.800 tranches/heure selon si l'on introduit un ou deux pains.

PRÉPARATION DYNAMIQUE
MACHINE COUPE-PAIN

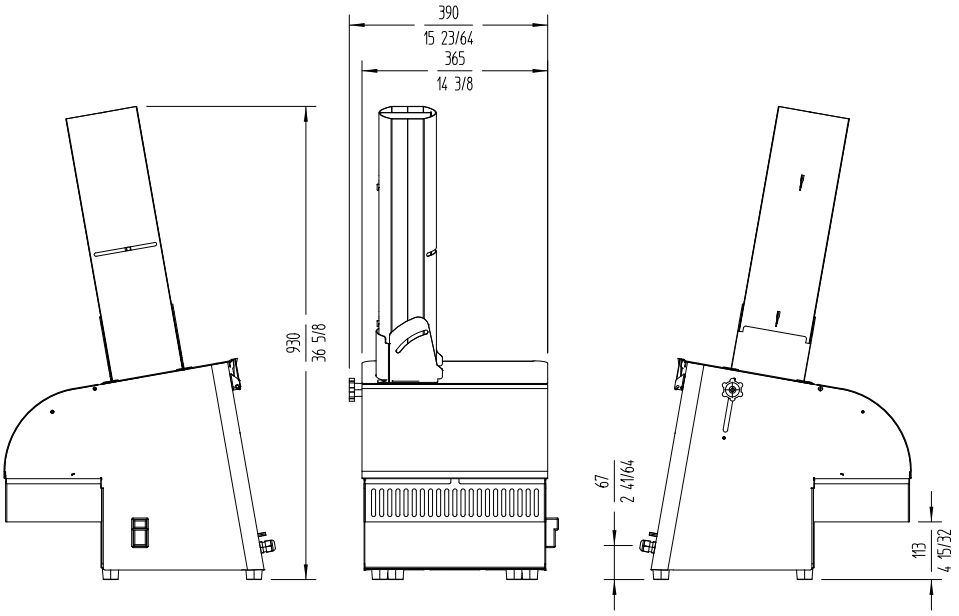

sammic

FRANCE
www.sammic.fr
P.A.E. les Joncaux
Bât. des Transitaires, bureau C
64700 - Hendaye
france@sammic.com
Tel.: **+33 5 59 20 99 70**

EXPORT
fr.sammic.com
Basarte 1
27720 Azkoitia, Spain
sales@sammic.com
Tel.: **+34 943 15 72 36**

Projet	Date
Réf.	Unités.
Approuvé	

fiche commerciale
mise à jour **20/01/2024**

Copyright 2024 © Sammic S.L.