THERMO-SCELLEUSE TS-150

Pour le scellage de barquettes avec un film.

270 x 580 x 280 mm
Poid brut: 12.6 kg

Modèles disponibles

1150001	Thermo-scelleuse TS-150 230/50-60/1

** Nous consulter pour des versions spéciales*

Description Commerciale

Largeur maxi de la bobine 150 mm.

- ✓ Idéal pour le transport de plats cuisinés.
- ✓ Permet le transport du produit emballé sans aucune perte de liquides ou sauces.
- ✓ Châssis en inox.
- ✓ Réglage électronique de la température.
- ✓ Plaque de soudure plate, valable pour chaque dimension.
- ✓ Scellage et coupe du film simultanés.

Inclus

- ✓ 2 formats interchangeables: admet des barquettes de différentes dimensions.
- ✓ Bobine film.

Accessoires

- ❑ Bobine Thermo-Scelleuse TS-150
- ❑ Barquettes en polypropylène TS-150

Spécifications

Largeur de bobine: 150 mm

Capacité barquette

- ✓ Barquette 1: 1 x 192 mm x 136 mm
- ✓ Barquette 2: 2 mm x 136 mm x 96 mm

Dimensions extérieures

- ✓ ____Largeur: 202 mm
- ✓ Profondeur: 500 mm
- ✓ Hauteur: 245 mm

Poids net: 11 kg

Dimensions extérieures de la machine emballée

SAMMIC, S.L.
Basarte, 1 · 20720 AZKOITIA
www.sammic.com

CONSERVATION DES ALIMENTS ET SOUS-VIDE
THERMOSCELLEUSES DE BARQUETTES

fiche commerciale
mise à jour **20/01/2024**

Copyright 2024 © Sammic S.L.

THERMO-SCELLEUSE TS-150

Pour le scellage de barquettes avec un film.

CONSERVATION DES ALIMENTS ET SOUS-VIDE
THERMOSCELLEUSES DE BARQUETTES

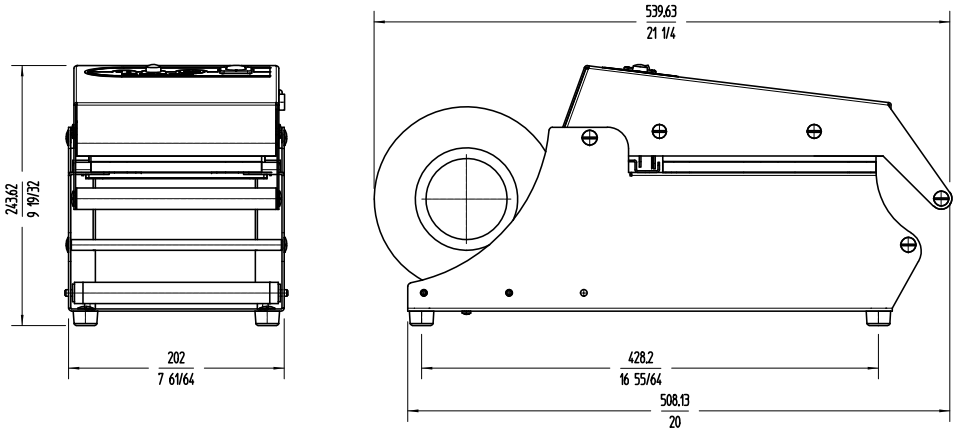

sammic

FRANCE
www.sammic.fr
P.A.E. les Joncaux
Bât. des Transitaires, bureau C
64700 - Hendaye
france@sammic.com
Tel.: **+33 5 59 20 99 70**

EXPORT
fr.sammic.com
Basarte 1
27720 Azkoitia, Spain
sales@sammic.com
Tel.: **+34 943 15 72 36**

Projet	Date
Réf.	Unités.
Approuvé	

fiche commerciale
mise à jour **20/01/2024**

Copyright 2024 © Sammic S.L.